JACKOBOARD® Aqua Line pro

Douche-element met in hoogte verstelbaar afvoerframe.

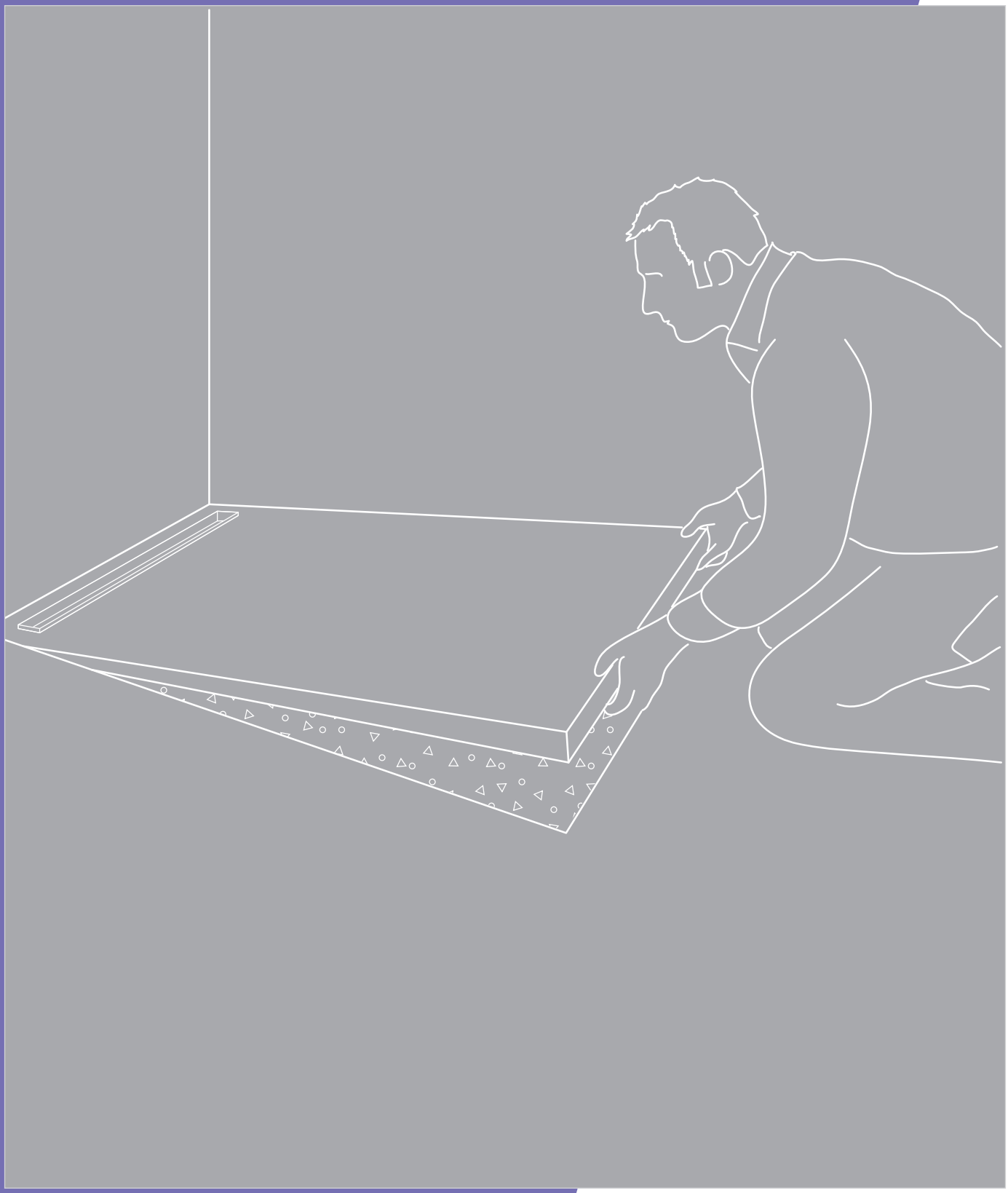

Verwerkingsinstructies

JACKON by BEWI

JACKOBOARD® Aqua Line pro – Systeemcomponenten

① JACKOBOARD® Aqua Line pro
② JACKOBOARD® Aqua Line pro - Horizontale afvoer (art.-nr. 4510370)
③ JACKOBOARD® Aqua Line pro - Verticale afvoer (art.-nr. 4510371)
incl. dubbele mof voor hoge temperaturen (optioneel, bij leidingen zonder mof)

Overige benodigdheden
- JACKOBOARD® Afdichtingsset 2-k
- tegellijm
- uitvlakmortel of JACKOBOARD® Aqua Base (onderbouwelement)

1) In combinatie met JACKOBOARD® Aqua Line pro is de kunststof ring niet nodig en dient deze te worden verwijderd.

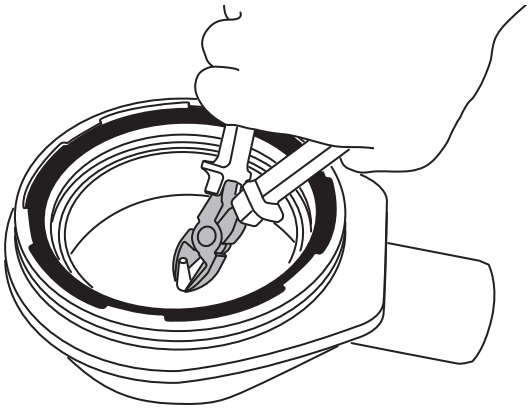

2) De afvoer wordt in de ter plekke beschikbare DN50-afvoerbuis geschoven. De afvoer wordt op de juiste hoogte geplaatst. De afstand van de bovenkant van de afvoer tot de bovenkant van de ondervloer volgt uit de dikte van het douche-element (60, 70 of 80 mm) + ca. 5 mm tegellijm (zie ook afbeelding 'Montagehoogte', pagina 7).

Voor contactgeluidsgeïsoleerde vloerconstructies dient de inbouw van een geschikte contactgeluidisolatie en randisolatiestroken te worden voorzien.

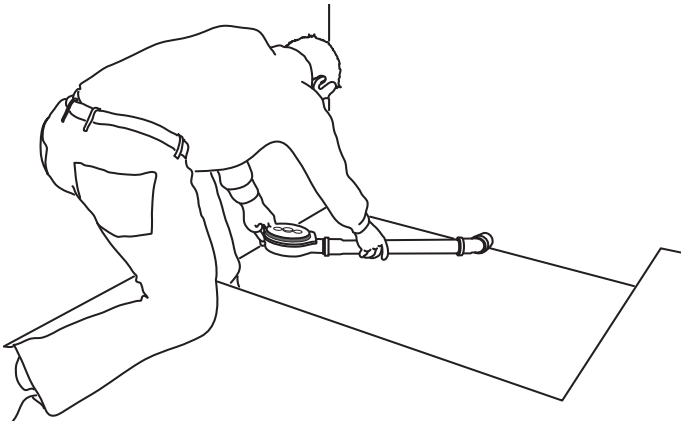

3) De vloeruitsparing wordt met een uitvlakmortel opgevuld en gladgestreken. Hierbij moet een vlak en waterpas oppervlak ontstaan. Het hoogteverschil met de ondervloer volgt uit de dikte van het douche-element (60, 70 of 80 mm) + ca. 5 mm tegellijm. De afvoer moet vast met de mortel verbonden zijn, om lasten te kunnen opnemen.

Als alternatief kan het uitvlakken ook met JACKOBOARD® Aqua Base (onderbouwelement) gebeuren.

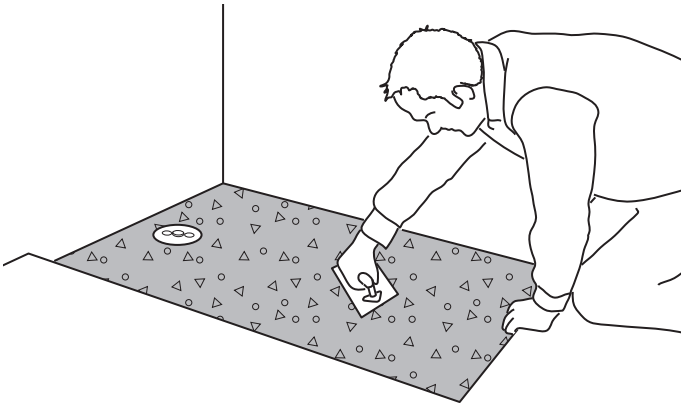

4) De sifon wordt uit het douche-element genomen.

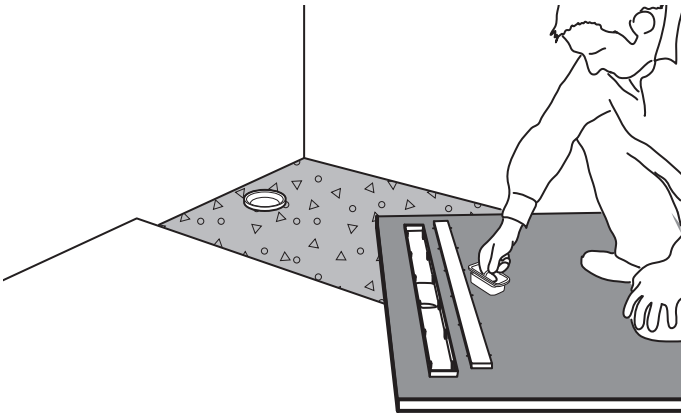

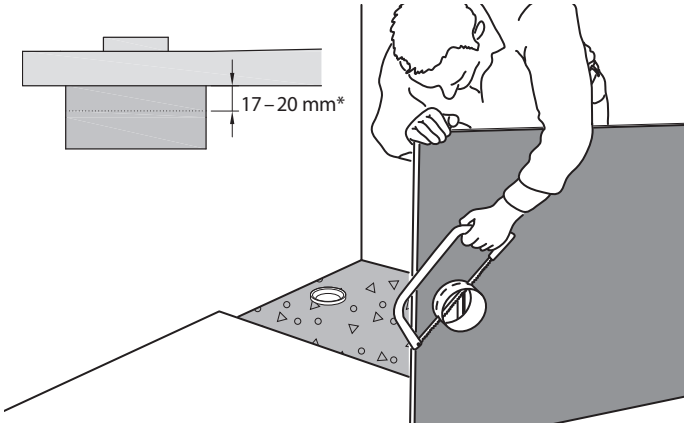

*12 - 15 mm in de af voerpot + 5 mm lijmmortel

5) De mof onder het element wordt op de juiste lengte gezaagd. Zorg ervoor dat de zaagsnede recht, haaks en parallel met het element loopt. Wij adviseren hiervoor het gebruik van een ijzerzaag of haakse slijper. Kant de mof vervolgens af met behulp van een schuurblok.

Belangijk is dat de mof ten minste 12 mm in de afvoerput steekt, dit om de dichtheid te garanderen.

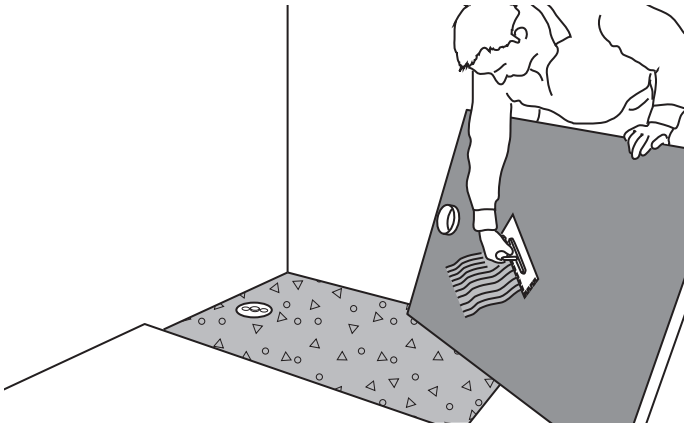

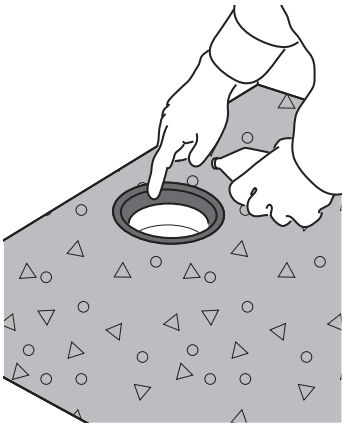

6) Op de volledige onderzijde van het douche-element wordt tegellijm aangebracht.

De afdichtingsring van de afvoer wordt ingevet, om de montage van het douche-element te vergemakkelijken.

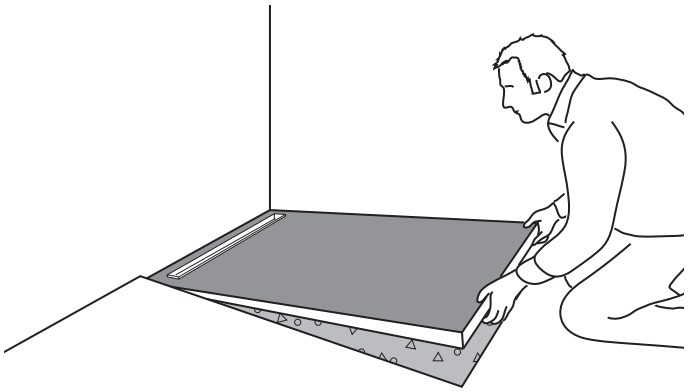

7) JACKOBOARD® Aqua Line pro wordt in de uitsparing in de ondervloer geplaatst, waarbij het afvoeraansluitstuk van de afvoergoot in de afdichtingsring van de afvoer moet glijden.

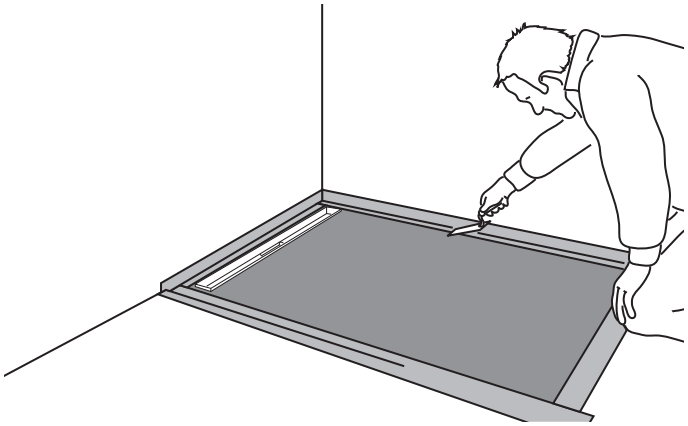

8) Alle aansluitvoegen worden met de JACKOBOARD® Afdichtingsset 2-k (of gelijkwaardig) afgedicht.

9) De inbouw van JACKOBOARD® Aqua Line pro is klaar en het douche-element kan nu worden betegeld.

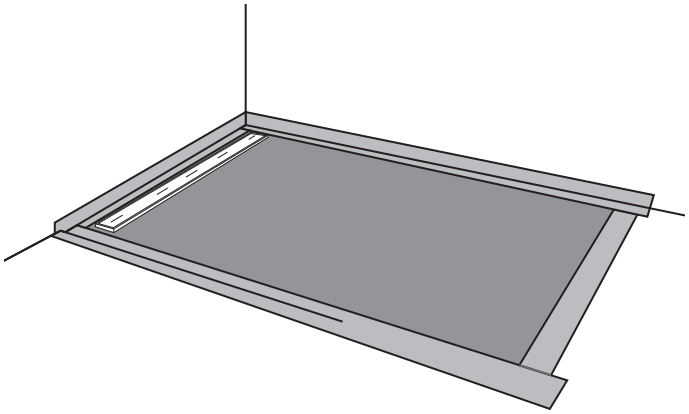

10) De afvoergoot is verstelbaar in de hoogte en kan aan verschillende tegeldiktes (6 – 21 mm) worden aangepast. De hoogteverstelling vindt plaats via de rode schroeven en met behulp van een schroevendraaier.

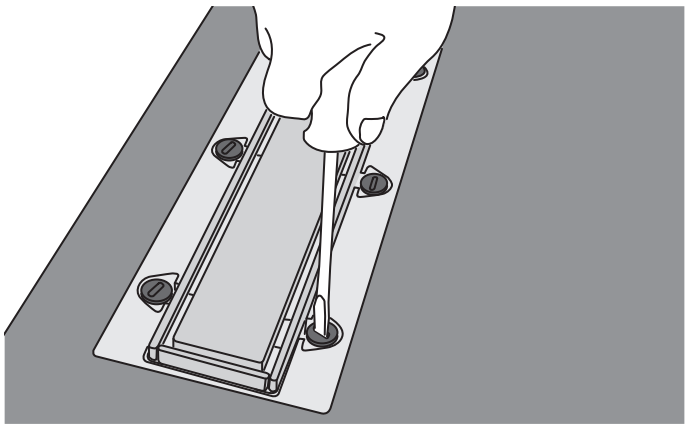

11) De inlegrail van roestvrijstaal is aan de achterzijde betegelbaar. Hij kan gewoon worden omgekeerd en betegeld.

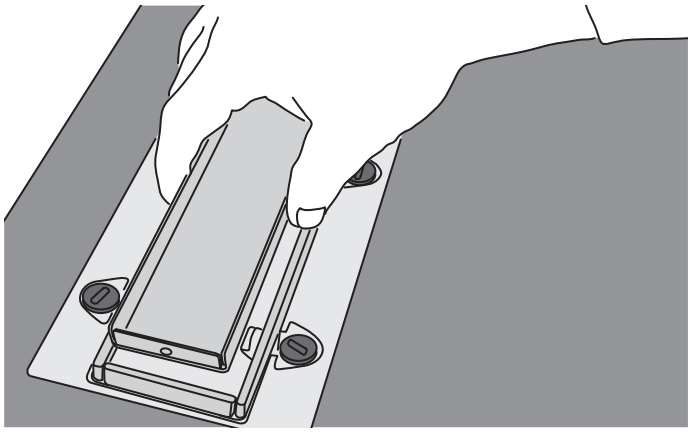

JACKOBOARD® Aqua Line pro – montagehoogtes

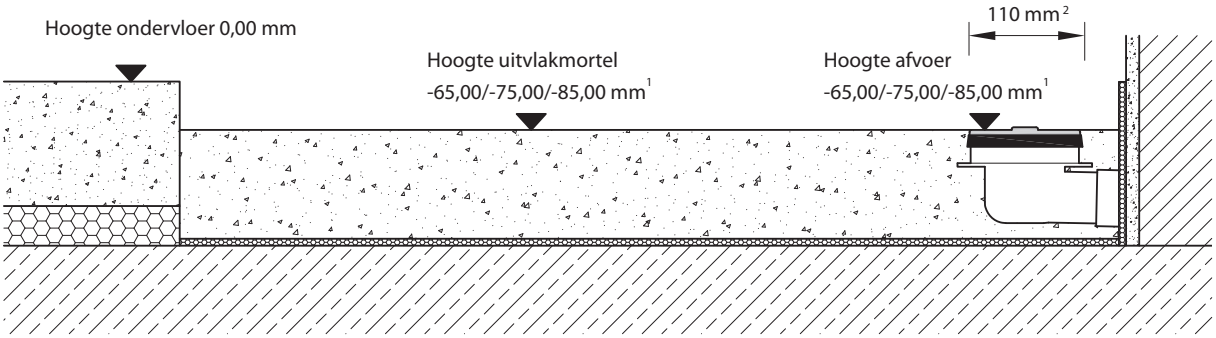

[1] Douche-element (60, 70 of 80 mm) + lijm (5 mm)
[2] Bij standaardafmetingen met 75 mm afstand tussen afvoergoot en rand

JACKOBOARD® Aqua Line pro – afvoer horizontaal

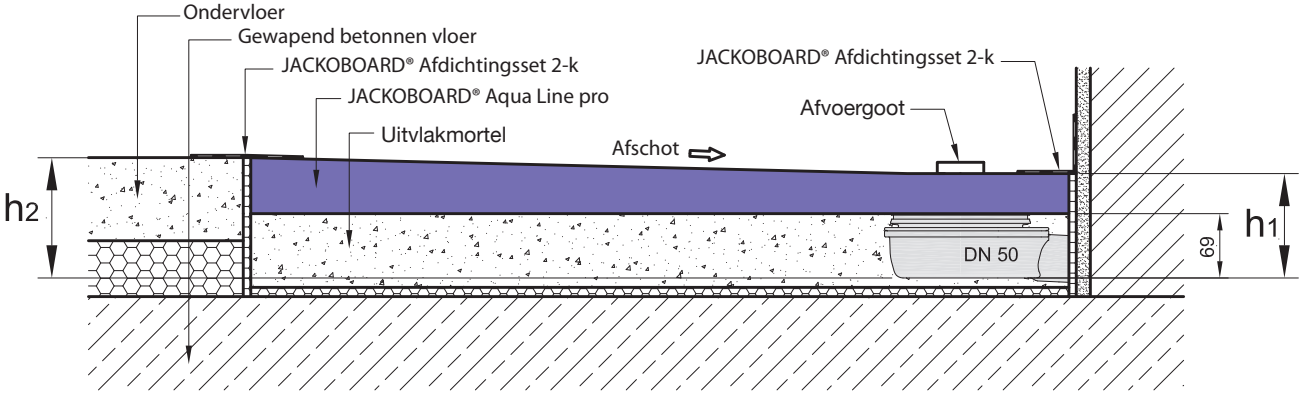

h1 = 114 mm (minimumopbouwhoogte aan de afvoergoot)

h2 = 129 mm (minimumopbouwhoogte bij 1000 mm lengte)
139 mm (minimumopbouwhoogte bij 1500 mm lengte)
149 mm (minimumopbouwhoogte bij 2000 mm lengte)

JACKOBOARD® Aqua Line pro – afvoer verticaal

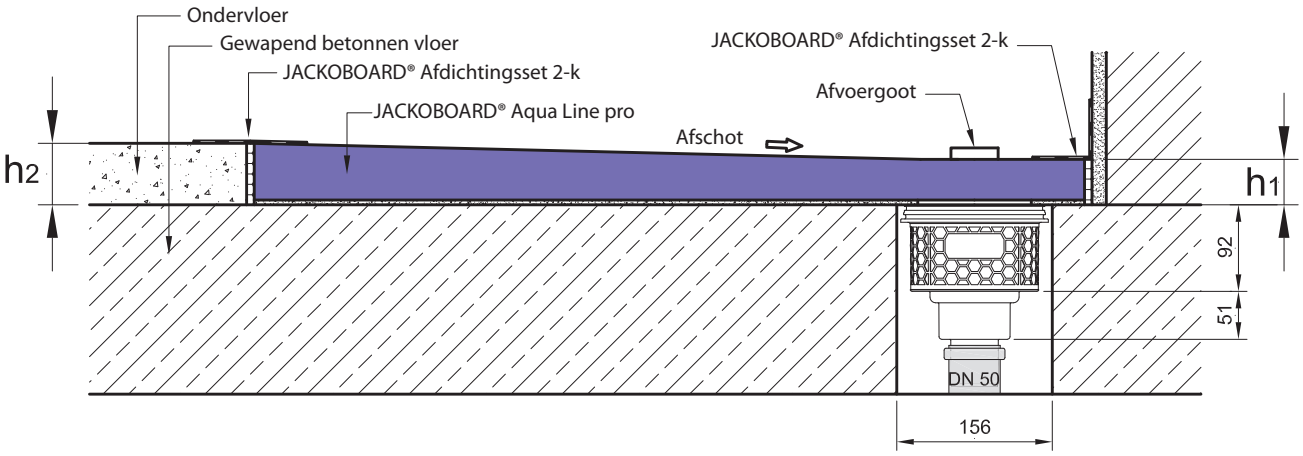

h1 = 48 mm = douche-elementdikte (43 mm) + 5 mm lijmmortel (min. opbouwhoogte aan de afvoergoot)
h2 = 65, 75 of 85 mm = douche-elementdikte (60, 70 of 80 mm) + 5 mm lijmmortel

Instructies voor het plaatsen van tegels en platen op JACKOBOARD® Aqua Line pro

JACKOBOARD® Aqua Line pro kan direct worden betegeld. In principe kunnen tegels van alle soorten en formaten worden gebruikt. Alleen bij mozaïektegels ≤ 25 mm gelden bijzondere eisen aan de tegelafwerking. Hier wordt aanbevolen om de voegen tussen de tegels met een epoxy-voegmortel op te vullen. Bij rolstoeltoegankelijke douches is een tegelgrootte van ≥ 50 x 50 mm noodzakelijk. Tussen afvoergoot en wand dienen de tegels met een afschot te worden gelegd.

Zijdelingse afdichting JACKOBOARD® Aqua Line Profile

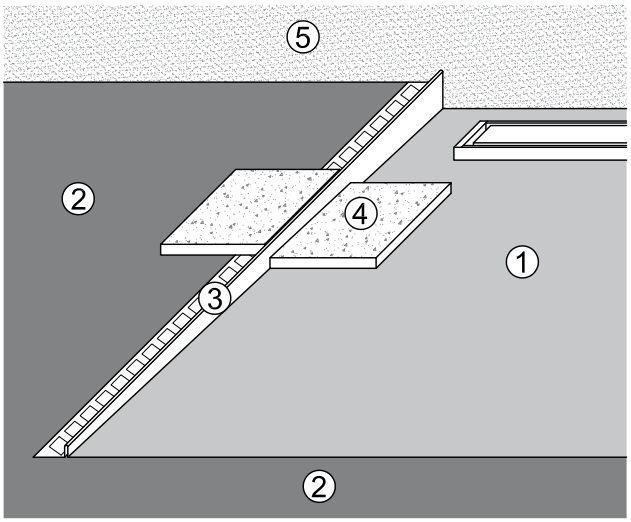

De zijdelingse afdichting naar de dekvloer kan worden bekleed met het afschotprofiel JACKOBOARD® Aqua Line Profile (verkrijgbaar als toebehoren). Het afschotprofiel is verkrijgbaar in uitvoering links (zoals op de af-beelding hiernaast) of in uitvoering rechts.

① JACKOBOARD® Aqua Line pro
② Dekvloer
③ JACKOBOARD® Aqua Line Profile (uitvoering links)
④ Tegel
⑤ Wand

Aanvullende informatie voor gebruik als paneelvormig afdichtingssysteem in overeenstemming met de Europese technische beoordeling (ETA) of het algemene testcertificaat van de bouwautoriteit (abP).

De JACKOBOARD® stootvoegen worden uitsluitend met de JACKOBOARD® Afdichtingsset 2-k afgedicht. Tegels en platen worden uitsluitend met de in de ETA of abP vermelde tegellijmen op het JACKOBOARD® Aqua Line pro douche-element verlijmd.

Opmerking
De gegevens in dit document zijn gebaseerd op onze huidige kennis en ervaring. Ze vormen geen garantie in juridische zin. Bij de toepassing dient altijd rekening te worden gehouden met de bijzondere omstandigheden van het specifieke geval, met name ook in bouwfysisch, bouwtechnisch en bouwrechtelijk opzicht.

JACKON Insulation GmbH
Carl-Benz-Straße 8
D-33803 Steinhagen

T +49 (0) 5204 9955 - 0
F +49 (0) 5204 9955 - 400

E info@jackodur.com
W www.jackon-insulation.com

JACKODUR® en JACKOBOARD® zijn geregistreerde handelsmerken van JACKON Insulation GmbH. Drukfouten en wijzigingen voorbehouden. 4509956 12/2024