JACKOBOARD® Sabo

Montageplaat voor het bekleden van wc-wandelementen.

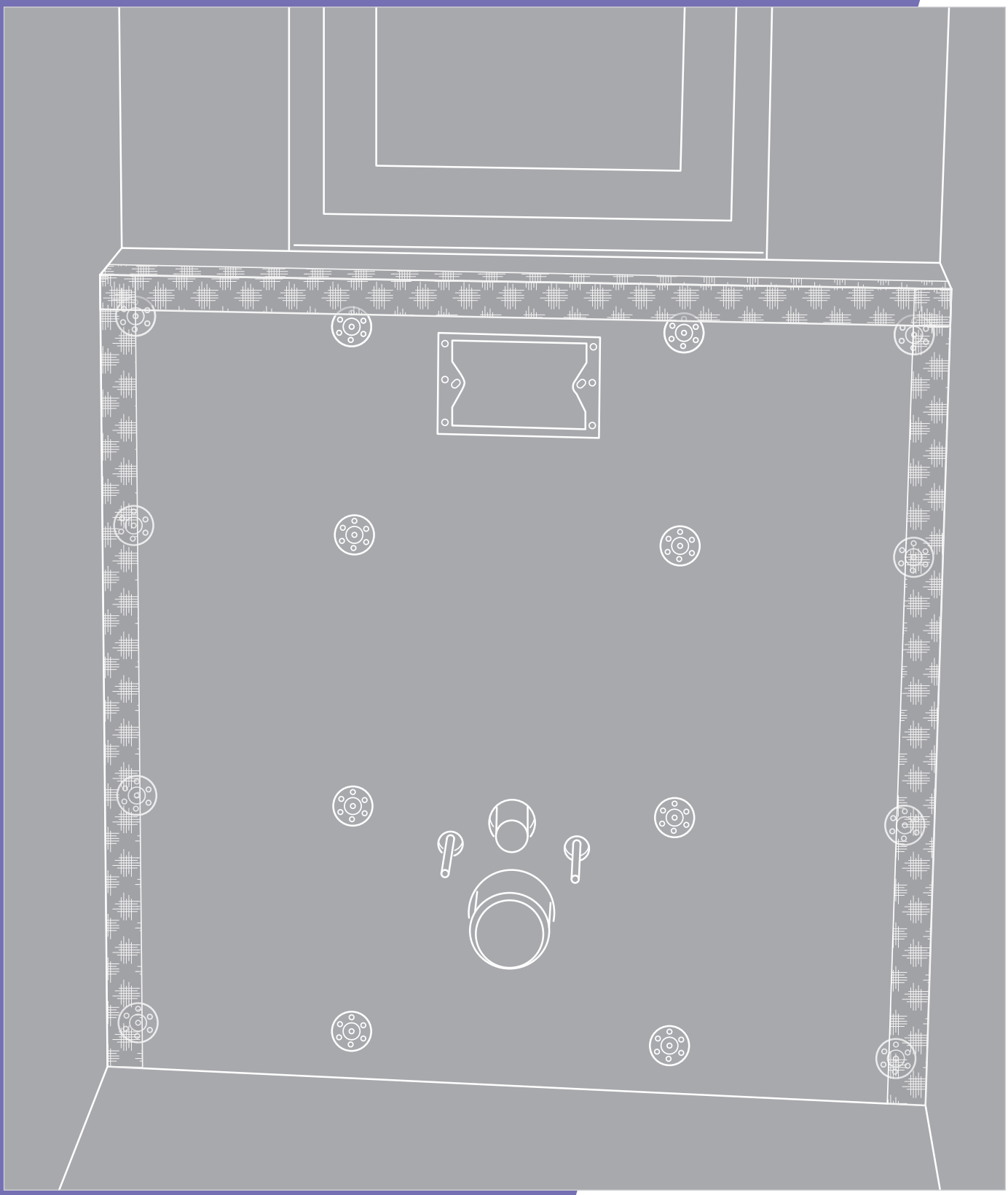

Verwerkingsinstructies

JACKON by BEWI

JACKOBOARD® Sabo is als bekleding voor wc-wand-elementen universeel inzetbaar. De bekleding kan gebeuren van wand tot wand, zoals in dit geval, of als kastbekleding.

1) JACKOBOARD® Sabo wordt eerst op de passende maat gezaagd.

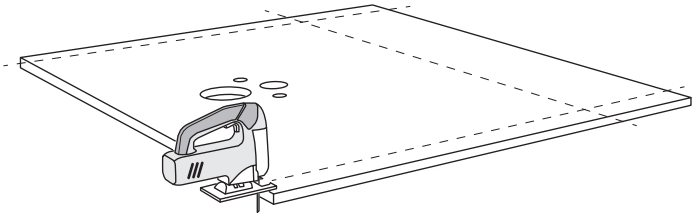

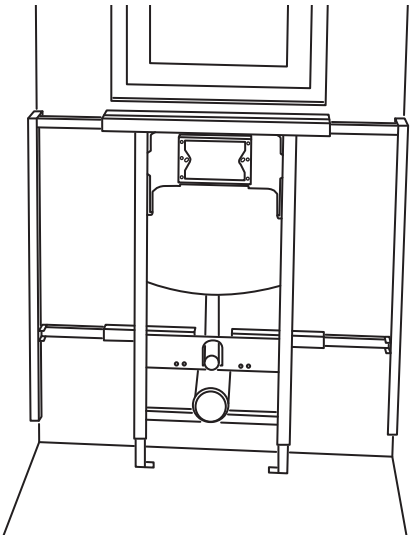

2) JACKOBOARD® Sabo wordt op het stalen frame van het wc-wandelement geschroefd. De bevestiging gebeurt met boorschroeven (verzonken kop met fijne draad) en JACKOBOARD® rozetten met Ø 36 mm. Wij adviseren hiervoor de JACKOBOARD® Sabo accessoires. De beschreven bevestigingsmiddelen zijn ook geschikt voor een metalen regelwerk. Voor de bevestiging aan een houten regelwerk worden standaard snelbouwschroeven met grove draad en de JACKOBOARD® rozetten met Ø 36 mm gebruikt.

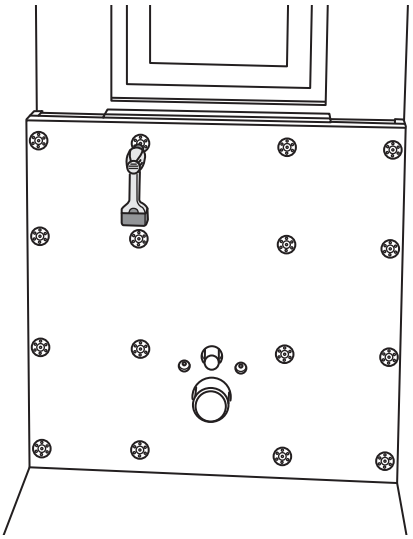

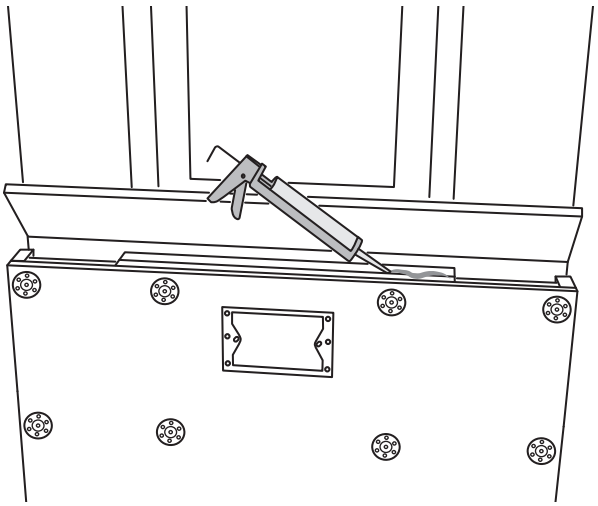

3) De afdekplaat wordt eerst op maat gesneden en vervolgens met een geschikte montagelijm (bijv. JACKODUR® montagelijm, BOARD-FIX®) vastgelijmd.

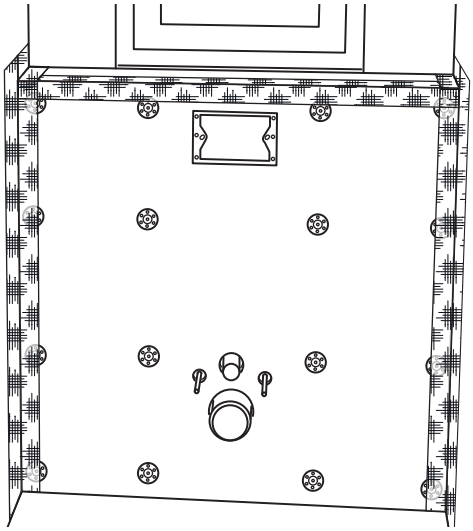

4) Alle randen worden met een geschikt wapeningsband (bijv. JACKOBOARD® wapeningsband) geplamuurd.

5) Om een voldoende drukverdeling bij het belasten van de wc te verzekeren, moet JACKOBOARD® Sabo worden betegeld. De betegeling kan direct op JACKOBOARD® Sabo gebeuren. In principe kunnen tegels van alle soorten en formaten worden gebruikt. Wel dient in acht te worden genomen dat de min. tegelgrootte 100 x 100 mm is en de min. tegeldikte 7 mm. Na het uitharden van de tegellijm kan de wc op de tegelafwerking worden gemonteerd.

Instructies: JACKOBOARD® Sabo dient slechts als ombouw. De belastingen van de wc moeten daarom altijd via het stalen frame van het wc-wandelement worden opgevangen. Voor wc's met een kleiner contactoppervlak, bijv. Subway 2.0 van Villeroy & Boch of wc's van dezelfde bouwwijze, moeten wc-wandelementen worden gebruikt die onder de contactvlakken van het wc tevens voorzien zijn van verticale steunen.

JACKON Insulation GmbH
Carl-Benz-Straße 8
D-33803 Steinhagen

T +49 (0) 5204 9955 - 0
F +49 (0) 5204 9955 - 400

E info@jackodur.com
W www.jackon-insulation.com

Opmerking
De gegevens in dit document zijn gebaseerd op onze huidige kennis en ervaring. Ze vormen geen garantie in juridische zin. Bij de toepassing dient altijd rekening te worden gehouden met de bijzondere omstandigheden van het specifieke geval, met name ook in bouwfysisch, bouwtechnisch en bouwrechtelijk opzicht.

JACKODUR® en JACKOBOARD® zijn geregistreerde handelsmerken van JACKON Insulation GmbH. Drukfouten en wijzigingen voorbehouden. 4508792 07/2023