JACKOBOARD® Sabo montageset

Set voor het bekleden van wc-wandelementen.

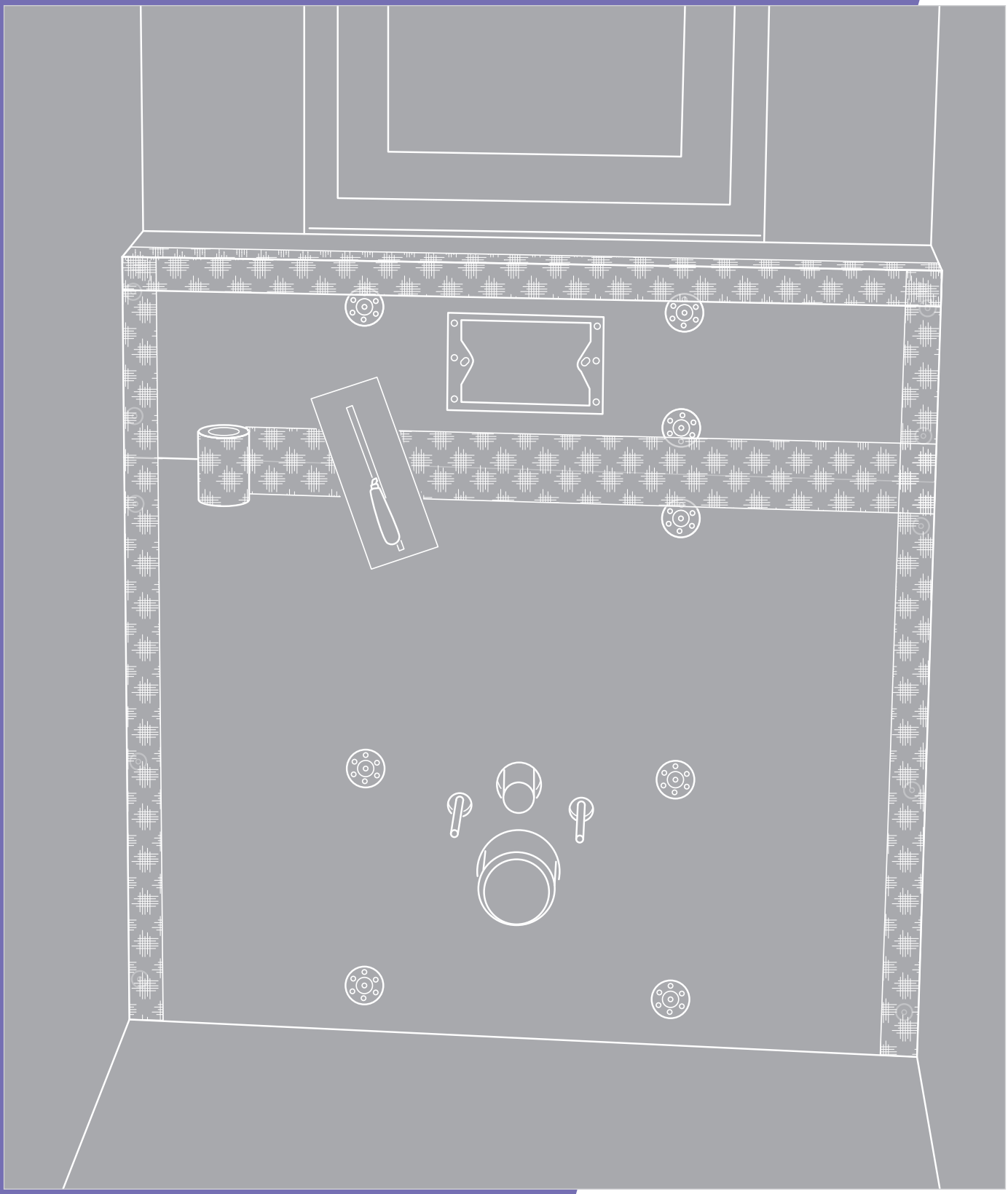

Verwerkingsinstructies

JACKON by BEWI

De JACKOBOARD® Sabo montageset kan universeel worden gebruikt als bekleding voor wc-wandelementen. De bekleding kan gebeuren van wand tot wand, zoals in dit geval, of als kastbekleding.

1) De JACKOBOARD® Sabo montageplaat wordt eerst op de juiste maat gezaagd.

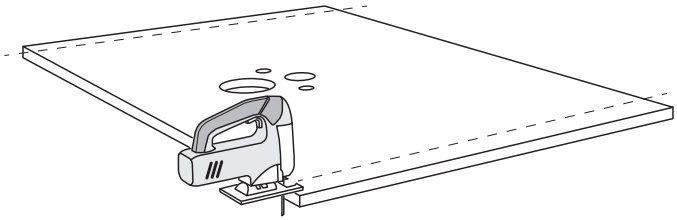

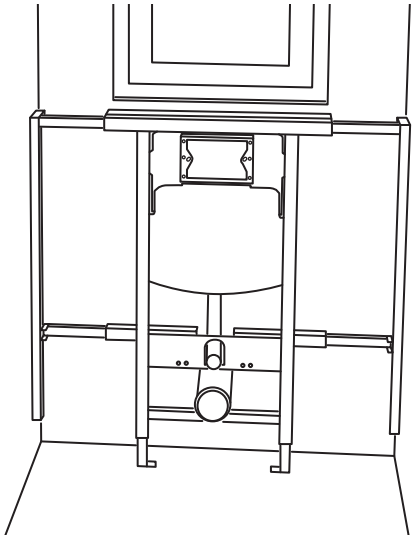

2) De JACKOBOARD® Sabo montageplaat wordt op het stalen frame van het wc-wandelement geschroefd. De bevestiging gebeurt met boorschroeven (verzonken kop met fijne draad) en JACKOBOARD® rozetten met Ø 36 mm. De JACKOBOARD® Sabo montageset bevat de bijbehorende schroeven en rozetten (10 stuks van elk). Indien nodig moeten de gaten worden voorgeboord. De beschreven bevestigingsmiddelen zijn ook geschikt voor een metalen regelwerk. Voor de bevestiging aan een houten regelwerk worden standaard snelbouwschroeven met grove draad en de JACKOBOARD® rozetten met Ø 36 mm gebruikt.

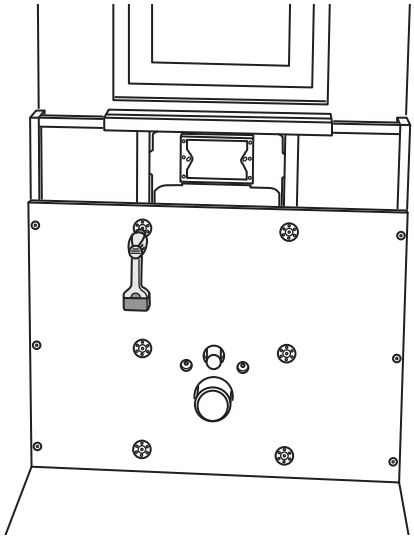

3) Uit de 2e plaat wordt de frontbekleding gesneden en vervolgens de uitsparing voor de drukknopplaat.

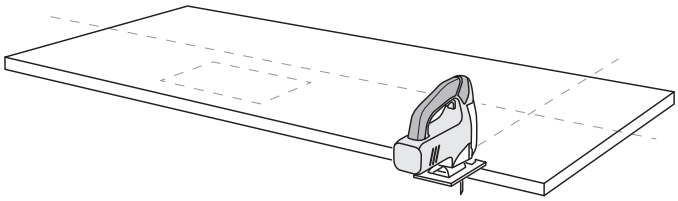

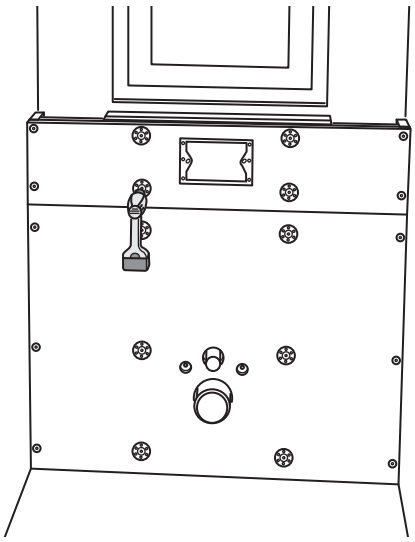

De frontbekleding wordt vastgeschroefd.

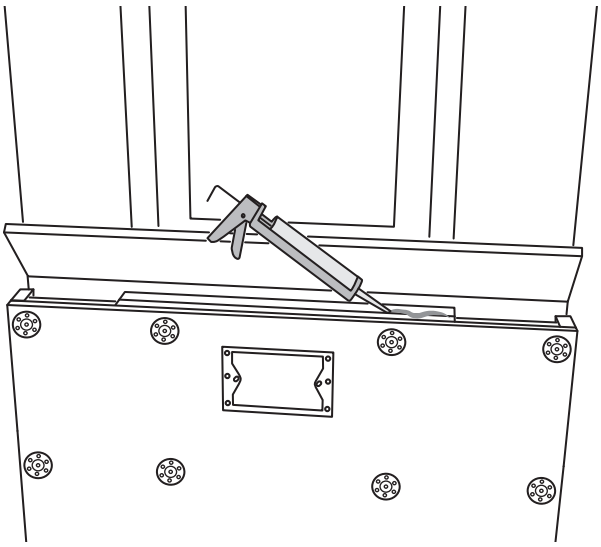

4) De afdekplaat wordt eerst op maat gesneden en vervolgens met een geschikte montagelijm (bijv. JACKODUR® montagelijm, BOARD-FIX®) vastgelijmd.

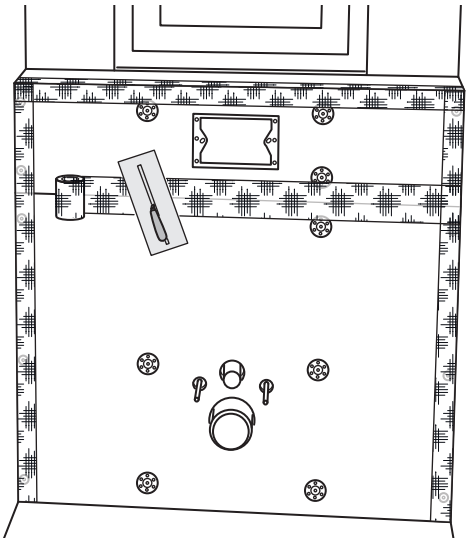

5) Alle stootvoegen en randen worden met wapeningsband (bijv. JACKOBOARD® wapeningsband) afgedicht en geplamuurd.

6) Om een voldoende drukverdeling bij het belasten van de wc te verzekeren, moet de JACKOBOARD® Sabo montageset worden betegeld. De tegels kunnen direct op de JACKOBOARD® Sabo montageset worden geplaatst. In principe kunnen tegels van alle soorten en formaten worden gebruikt. Wel dient in acht te worden genomen dat de min. tegelgrootte 100 x 100 mm is en de min. tegeldikte 7 mm. Na het uitharden van de tegellijm kan de wc op de tegelafwerking worden gemonteerd.

Instructies: JACKOBOARD® Sabo montageset dient slechts als ombouw. De belastingen van de wc moeten daarom altijd via het stalen frame van het wc-wandelement worden opgevangen. Voor wc's met een kleiner contactoppervlak, bijv. Subway 2.0 van Villeroy & Boch of wc's van dezelfde bouwwijze, moeten wc-wandelementen worden gebruikt die onder de contactvlakken van het wc tevens voorzien zijn van verticale steunen.

JACKON Insulation GmbH
Carl-Benz-Straße 8
D-33803 Steinhagen

T +49 (0) 5204 9955 - 0
F +49 (0) 5204 9955 - 400

E info@jackodur.com
W www.jackon-insulation.com

Opmerking
De gegevens in dit document zijn gebaseerd op onze huidige kennis en ervaring. Ze vormen geen garantie in juridische zin. Bij de toepassing dient altijd rekening te worden gehouden met de bijzondere omstandigheden van het specifieke geval, met name ook in bouwfysisch, bouwtechnisch en bouwrechtelijk opzicht.

JACKODUR® en JACKOBOARD® zijn geregistreerde handelsmerken van JACKON Insulation GmbH. Drukfouten en wijzigingen voorbehouden. 4526210 07/2023